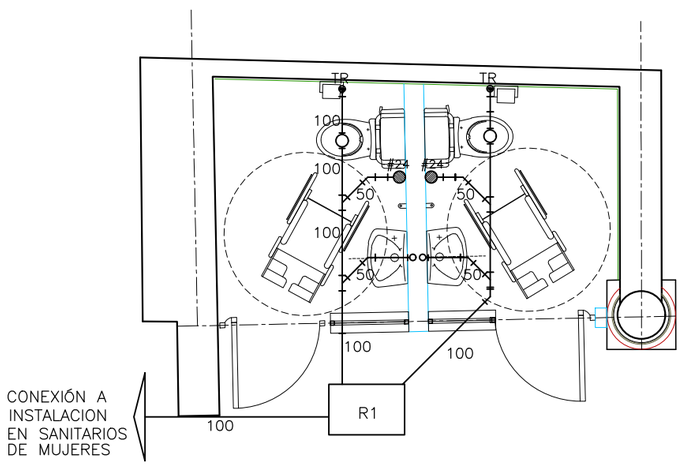

PLANTA

ESC. 1:50

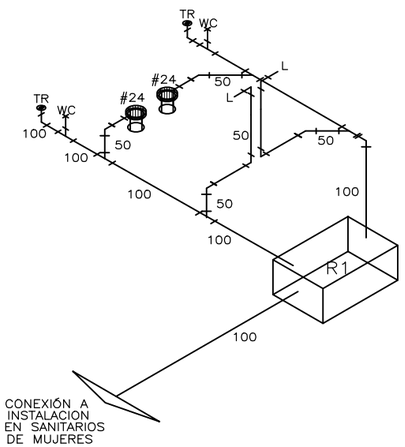

ISOMETRICO

ESC. S/E

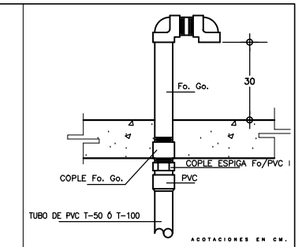

TUBO VENTILADOR SEGUN SE REQUIERA S/E

PLANOS COMPLEMENTARIOS

VER PLANO IHSS-01
MUEBLES DE BAJA PRESION

N O T A S :

- ACOTACIONES Y NIVELES EN METROS
- PLANO EXCLUSIVO PARA INSTALACION INDICADA.

ESPECIFICACIONES:

INSTALACION	S A N I T A R I A													
TUBERIA	P V C S A N I T A R I O													
CONEXIONES	P V C A N G E R													
UNION	A N I L L O D E H U L E													
PENDIENTES	2% T-75mm Y (-) 1% T-100mm Y (+)													
PRUEBAS	CON AGUA A 0.3 kg/cm2, 2 HORAS SIN FUGAS													
DIAMETROS	MILIMETROS	10	13	19	25	32	38	50	64	75	100	150	200	250	300
	PULGADAS	3/8	1/2	3/4	1	1 1/4	1 1/2	2	2 1/2	3	4	6	8	10	12

S I M B O L O S

	D R E N A J E
T V	T U B O V E N T I L A D O R
T R	T A P O N R E G I S T R O
T C	T A P O N C O N E X I O N
	C O L A D E R A
W C	EXCUSADO
L	LAVABO
M	MINGITORIO
	SENTIDO DEL FLUJO
+0.25	NIVEL DE PISO TERMINADO
-0.30	NIVEL PLANTILLA HIDRAULICA
1 / IS-1	NUMERO DE DIBUJO / NUMERO DE PLANO

NOMBRE Y CLAVE DEL PLANTEL:

BACHILLERES VERACRUZ

CLAVE: 30EBH0065Q

MUNICIPIO: VERACRUZ, VER.

LOCALIDAD: CENTRO HISTÓRICO DE VERACRUZ

DESCRIPCIÓN DEL PLANO:

SERVICIOS SANITARIOS PARA DISCAPACITADOS

INSTALACION SANITARIA.

PROYECTO Y DIBUJO DE INSTALACIONES: ING. JOSE LUIS PRIETO SOSA

REVISÓ: ING. CÉSAR AUGUSTO CABAÑAS LARA

N° DE PLANO: SERVICIOS SANITARIOS ISA-01

ESCALA: INDICADA

ACOTACIÓN: METROS

ARCHIVO

FECHA: 03-MARZO-2018

DIRECTOR:
ING. IGNACIO ALBERTO BARRADAS SOTO.

SUBDIRECTOR DE PROYECTOS:
ARQ. EMILIO MORENO CHAZZARINI.

JEFE DEL DEPARTAMENTO DE INGENIERÍA:
ING. ARQ. CARLOS SAÚL SÁNCHEZ DÍAZ.

ESPACIOS EDUCATIVOS
INSTITUTO DE ESPACIOS EDUCATIVOS DEL ESTADO DE VERACRUZ